DUCHA SPEAKMAN COMBINADA LAVAOJOS

EQUIPO DE PRIMEROS AUXILIOS

Otros

Lavaojos

Código:. DSE697

Estación de emergencia combina ducha y lavaojos. Provee un alto desempeño al momento de una emergencia.

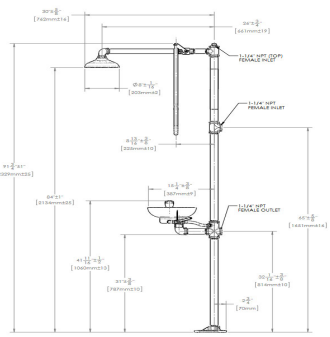

Caracteristicas

Ducha combinada con sistema de lavado ocular redondo Marca SPEAKMAN
Areas de trabajo con exposición a químicos corrosivos o dañinos para la salud.
Recomendaciones: Inspeccione una vez por semana.

COLOR
Negro con amarillo

Sectores

Industria ligera

Salas blancas / Higiene

Riesgos

Biologicos químicos partículas

ANDYMAR S.A.
Artículos de Salud Ocupacional y Seguridad Laboral

De la iglesia católica de Carrilos Alto 400 norte y 75 este, Poas, Alajuela
Central: 24583782 / San Carlos: 24777201
Whastapp: Ventas1 60089472 / Ventas2 86396130
info@andymarcr.com
www.andymarcr.com

DUCHA SPEAKMAN COMBINADA LAVAOJOS

EQUIPO DE PRIMEROS AUXILIOS

Otros

Lavaojos

Código:. DSE697

Beneficios

CARACTERÍSTICAS DE LAVADO OCULAR: (SE-580)

- Tazón de polipropileno amarillo relleno de vidrio con estabilizador UV
- (2) salidas de pulverización de plástico amarillo aireadas con tapas antipolvo abatibles
- Válvula de bola de latón cromado de media pulgada NPT hembra de flujo completo y de permanencia abierta
- Activador de empuje de acero inoxidable
- Entrada hembra de media pulgada NPT
- 3.2 gpm @ 30 psi
- Se incluye la señal de emergencia universal

CARACTERÍSTICAS DE LA DUCHA:

- Cabezal de ducha de plástico amarillo de 8 pulgadas
- Control interno del flujo con restringidor de 20 gpm
- Válvula de bola de latón cromado de 1 pulgada NPT hembra de flujo completo y de permanencia abierta
- Activador de varilla triangular de aluminio recubierta de polvo amarillo
- Soporte y accesorios de tubería de acero galvanizado de 1 1/4 pulgadas
- Entrada y desague de 1 1/4 pulgadas NPT hembra
- Acabado DuraJade recubierto de polvo en el soporte para mayor durabilidad y resistencia a la corrosión.
- 20 gpm @ 30 psi

Certificaciones

CE **CONFORMIDADES ESPECÍFICAS DE CALIFICACIÓN**

ANSI/ISEA Z358.1

ANDYMAR S.A.
Artículos de Salud Ocupacional y Seguridad Laboral

De la iglesia católica de Carrilos Alto 400 norte y 75 este, Poas, Alajuela
Central: 24583782 / San Carlos: 24777201
Whastapp: Ventas1 60089472 / Ventas2 86396130
info@andymarcr.com
www.andymarcr.com